AV PRESENTATIE CENTRE SMALL

Afsluitbare Audio/Visual Centre Small voor LCD/plasma schermen tot 37 inch • ruimte voor DVD/VCR • opbergmogelijkheden voor kabels, stekkerdozen en camera's • de afsluitbare kast kan op de gewenste hoogte worden ingesteld • mobiel door 4 met rubberband uitgevoerde zwenkwielen (2 geremd) • om de ideale uitvoering te creëren is er een keuze in vijf houtsoorten • kast en mobiel frame zijn individueel verpakt • frame wordt ongemonteerd geleverd.

- Voorzien van 2 media opslag compartimenten, elk 450x400x150 mm (bxdxh)
- Ruimte voor media apparatuur, DVD's, etc.
- Geïntegreerd kabelmanagement
- Ventilatie uitsparing voor luchtstroming
- Binnenafmetingen kast; (bxdxh): 945 x 365 x 945 mm
- Hoogte instelling van 1650-1800 mm bovenkant kast
- Afmetingen (bxdxh): 1080x650x1650/1800 mm
- Kleuren: kast in lichtgrijs, beuken, ahorn, kersen of antraciet
- Staanders in zwart of aluminium zilver

KLEURENOPTIES:

beuken/zwart

lichtgrijs/zilver

kersen/zilver

REFERENTIES:

bestelnummer	frame	kast	verpakking	
78801	zwart	lichtgrijs	2x kartons	
78802	zilver	ahorn	2x kartons	
78803	zwart	beuken	2x kartons	
78804	zilver	antraciet	2x kartons	
78815	zwart	kersen	2x kartons	

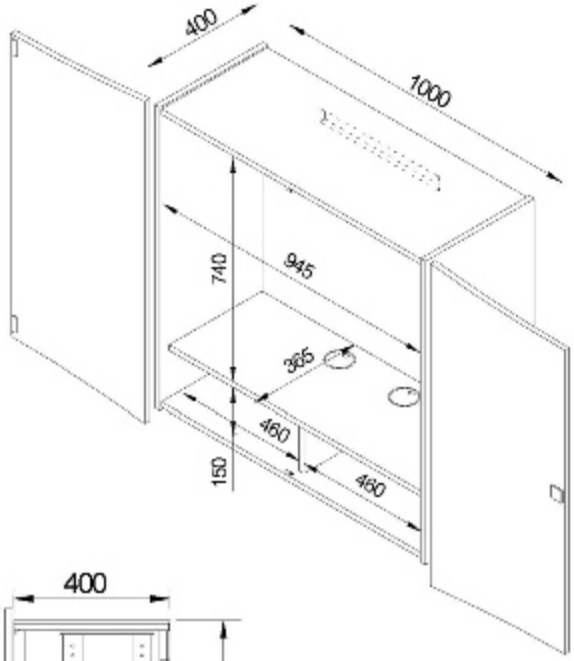
400
1000
740
945
365
460
460
150

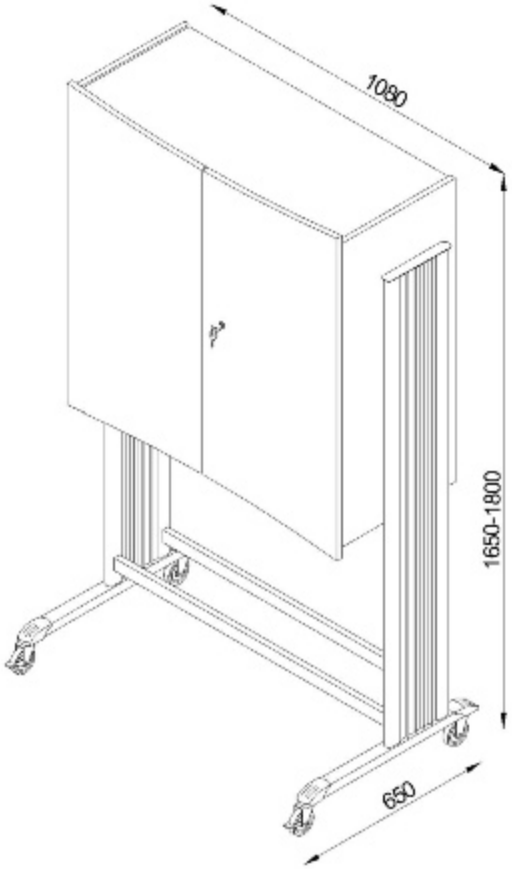
1080
1650-1800
650

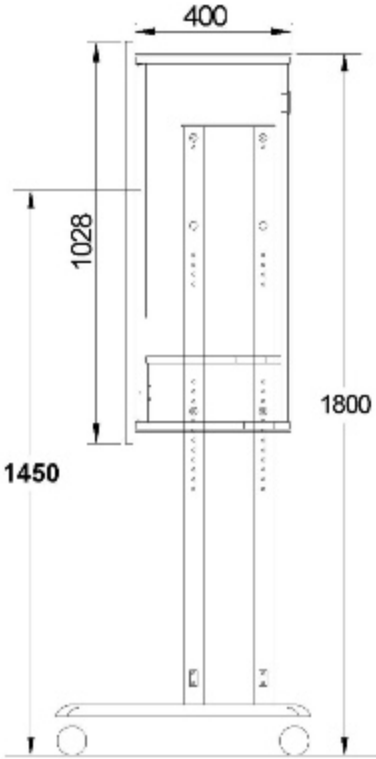
400
1028
1800
1450

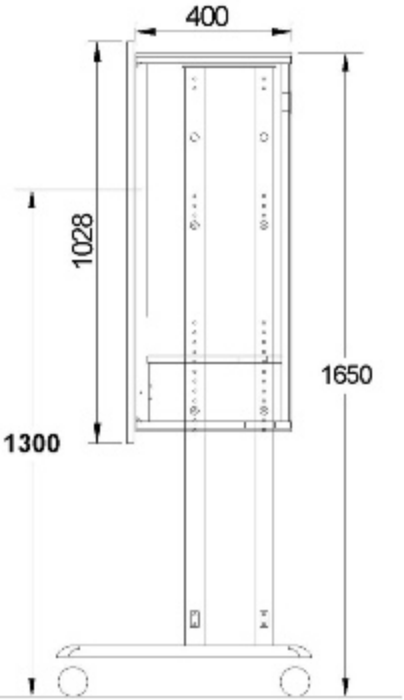
400
1028
1650
1300